NOVY Fiche technique

826|35

Groupe encastrable
Mini Pureline 90 cm
Mineral Black



EAN 5414425190447

Label énergétique

▪ Classe d'efficacité énergétique (EElhotte)	A+
▪ Consommation énergétique annuelle (kWh/an) (AEChotte)	33,8
▪ Classe d'efficacité fluidodynamique (FDEhotte)	A
▪ Classe d'efficacité lumineuse (LEhood)	A
▪ Classe d'efficacité de filtration des graisses (GFEhotte)	D

Fonctions et spécificités

▪ Moteur	Intégré
▪ Amortisseur de bruit	Intégré
▪ Recyclage	En option
▪ Fonction InTouch	Standard
▪ Auto stop	▪
▪ Arrêt différé (minutes)	10
▪ Filtre à graisses métallique	7400020
▪ Nombre de filtres à graisses métalliques	1
▪ Témoin de saturation du filtre à graisses	▪
▪ Témoin de saturation du filtre recyclage	▪
▪ Commande	Poussoirs + Télécommande
▪ Nombre de vitesses	3 + power
▪ Vitesse Power temporisée (minutes)	6

Dimensions

▪ Dimensions du produit (LxPxH) (mm)	860 x 301 x 330
▪ Largeur recouvrement (mm)	10
▪ Dimensions de la découpe d'encastrement (LxP)(mm)	845 x 286
▪ Dimensions minimum de l'armoire (LxPxH) (mm)	x 600 x
▪ Suitable for installation in a bottomless cabinet	-
▪ Distance conseillée entre hotte et table à induction (Hmin-Hmax)(mm)	650 - 850
▪ Distance conseillée entre hotte et table gaz (Hmin-Hmax)(mm)	650 - 850
▪ Distance conseillée entre hotte et table électrique ou vitrocéramique (Hmin-Hmax)(mm)	600 - 850
▪ Diamètre de la sortie d'air (mm)	150
▪ Positionnement sortie d'air	Droite, Supérieur, Gauche, Arrière, Avant

Eclairage

▪ Type d'éclairage fonctionnel	LED
▪ Eclairage fonctionnel à intensité variable	▪
▪ On/Off progressif	▪
▪ Nombre de points d'éclairage fonctionnel	4
▪ Consommation totale d'éclairage fonctionnel (W)	8
▪ Température de l'éclairage fonctionnel (K)	2700/4000

Débit/pression et niveau sonore

▪ Moteur débit nominal (m3/h)	815
▪ Débit évacuation vitesse 1 (m³/h) / Max pression évacuation vitesse 1 (Pa)	237 / 79
▪ Débit évacuation vitesse 2 (m³/h) / Max pression évacuation vitesse 2 (Pa)	379 / 225
▪ Débit évacuation vitesse 3 (m³/h) / Max pression évacuation vitesse 3 (Pa)	451 / 329
▪ Débit évacuation vitesse power (m³/h) (Qboost) / Max pression évacuation vitesse power (Pa)	601 / 372
▪ Pression acoustique évacuation vitesse 1 (dB(A)) / Puissance acoustique évacuation vitesse 1 (dB(A))	26 / 37
▪ Pression acoustique évacuation vitesse 2 (dB(A)) / Puissance acoustique évacuation vitesse 2 (dB(A))	36 / 48
▪ Pression acoustique évacuation vitesse 3 (dB(A)) / Puissance acoustique évacuation vitesse 3 (dB(A))	40 / 52
▪ Sound pressure duct out at max powerspeed (dB(A)) / Pression acoustique évacuation vitesse power (dB(A)) (LWAboost)	47 / 59

Caractéristiques techniques

▪ Puissance Maximale (W)	121
▪ Courant électrique (V)	220-240
▪ Fréquence (Hz)	50-60
▪ Consommation en mode standby (Ps) (W)	0.25
▪ Poids net (kg)	11,9
▪ Longueur du câble de raccordement (m)	1,3

Dessin technique

1

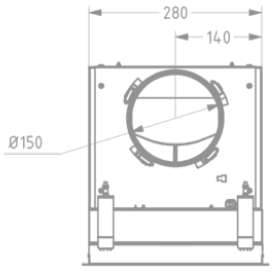

2

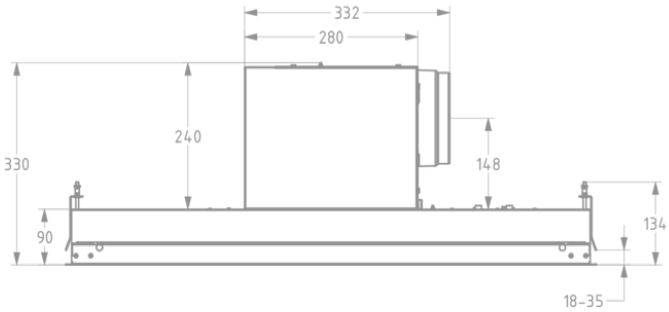

3

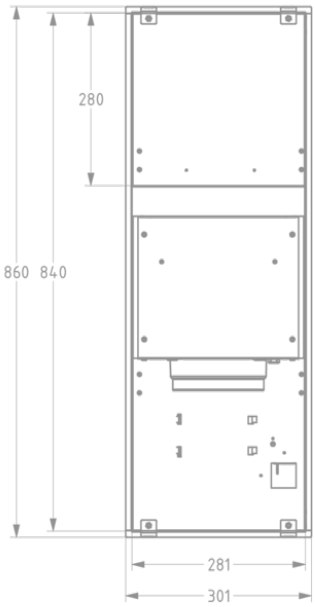

4

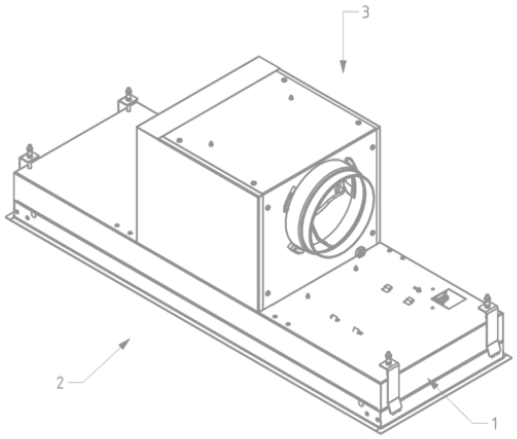

Accessoires d'installation

Moteur à distance

- 800996 — Kit pour déporter moteur Novy Mini Pureline

Câble d'extension

- 7000094 — Rallonge câble 5m

Accessoires recyclage

Kit recyclage



820400 — Kit recyclage Novy monoblock Mini Pureline 820, 821, 826

Box encastrable avec un filtre monoblock



841400 — Caisson encastrable avec un filter monoblock



842400 — Caisson encastrable avec un filtre monoblock



843400 — Caisson encastrable avec un filtre monoblock



7931400 — Caisson encastrable avec un filtre monoblock



7932400 — Caisson encastrable avec un filtre monoblock

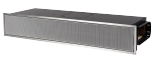

7933400 — Caisson encastrable avec un filtre monoblock

Accessoires recyclage

Adaptateur pour conduits plats

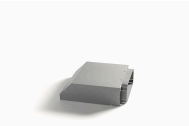

830053 Adaptateur extra-plat pour Novy Mini/Maxi Pureline

Kit pour commander clapet où de l'éclairage externe



990030 Kit de pilotage pour clapet électronique ou éclairage d’appoint

Courbe de rendement

